УГЛОВОЙ РАДИАТОРНЫЙ КЛАПАН / 4400

FAF VALVE COMPANY

ДУ 15

СТАНДАРТЫ ПРОИЗВОДСТВА

ДИЗАЙН	TS 579
ПРИСОЕДИНЕНИЕ	РЕЗЬБОВОЕ / TS 579
ИСПЫТАНИЯ	TS 579
МАРКИРОВКА	TS 579

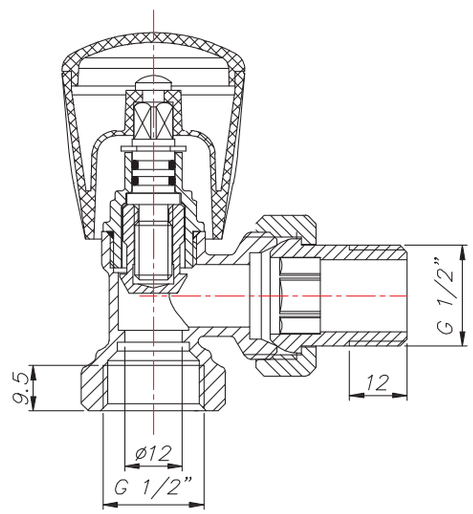

ОСНОВНЫЕ ХАРАКТЕРИСТИКИ

- Радиаторный клапан FAF4400 с угловым подключением предназначен для ручного управления и для поддержания постоянной температуры воздуха в помещении.
- Установка производится на подающую линию отопительной системы на вводе в радиатор.
- Монтаж производится на трубах образующих угол 90 градусов.
- Для производства латунной продукции марки FAF Vana используется только латунь MS 58.
- Устойчив к ударам и низким температурам.

ОБЛАСТЬ ПРИМЕНЕНИЯ

Горячая/холодная вода, радиаторы, алкогольная промышленность и производство моющих средств.

ТЕМПЕРАТУРА

-10, +120 °C